Fabas Luce S.p.a.
Via Luigi Talamoni 75,
20861 BRUGHERIO MB - ITALY
Tel. +39 039 890691
Fax. +39 039 2142208
info@fabasluce.it - www.fabasluce.it

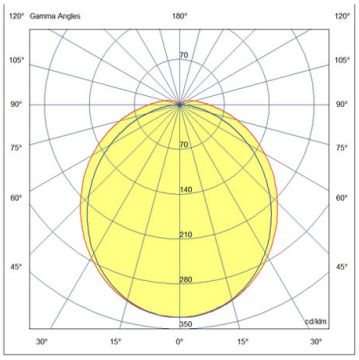

STARFIX 40-630 NW 9016 EM.3H INOX PG EMC

6955-54-118

Plafoniera LED inox 38W per aree esterne. Corpo acciaio inox AISI 316L – lunghezza 630 mm - EMERGENZA 3H

Caratteristiche illuminotecniche	
Caratteristiche LED	**SMD**
Numero di LED	**224**
Flusso Sorgente Luminosa	**5622 lm**
Flusso Apparecchio	**4679 lm**
Efficienza Sorgente Luminosa	**163 lm/W @85°C**
Efficienza Apparecchio	**123 lm/W @85°C**
Temperatura Colore	**White 4000K**
Ottica	**180°**
CRI Tipico	**92**
CRI Minimo	**90**
SDCM	**3 STEP**
Rischio Fotobiologico	**RG0**
Funzione Emergenza	**yes**
Flusso Emergenza	**1170lm (25% of nominal flow)**
Classe Energetica	A↑G D

Caratteristiche elettriche	
Tensione di Alimentazione	**220/240V 0-50/60Hz**
Potenza Totale Assorbita	**38W**
Fattore di Potenza	**>0,90**
Sistema di Controllo	**On/Off**
Driver	**Incluso**
Tipo di Alimentatore	**Costant Current**
Driver Output	**800mA**
Driver Input	**220-240V 0-50/60Hz**
Protezione Driver	**Sovratensione di rete 4kV; (L/N - PE) 4kV**
Cablaggio Passante	**Si, nel corpo lampada**

Caratteristiche meccaniche	
Materiale struttura	**Acciaio AISI 316L**
Trattamento superficiale	**Verniciatura al poliestere per esterni**
Colore struttura	**Bianco RAL 9016**
IP	**IP66 / IP67**
IK	**10**
Diffusore / Schermo di protezione	**Policarbonato opale autoestinguente V0 (UL 94), stabilizzato UV**
Pressacavo e Ø cavi min-max	**N°2 PG M20x1.5 EMC INOX, Øext. cable: min 9mm - max 16mm**
Clips	**Yes, Stainless steel AISI 316SS**
Sistema di montaggio	**Perno filettato M8 con dado e rondella su boccola rivettata, tutto in acciaio inox AISI 316L**
Temp. ambiente di funzionamento	**-25°C / +55°C (0-55°C for battery temperature)**
Temp. ambiente di stoccaggio	**-25°C / +70°C**
Dimensioni della Lampada	**629x82x133mm - 3,4kg**

Varie	
Mantenimento Flusso Luminoso	**L80 B10 >75.000**
Durata di Vita del Driver	**100.000 h with failure rate less than 10%**
Dimensioni della Scatola	**645x120x190mm - 4kg**
Conformità alle norme	**EN 60598-1; EN 60598-2-1; EN62471+IEC TR 62778; EN60092-306; EN55015; EN61000-3-2; EN61000-3-3; EN IEC 63000:2018**
Codice a Barre	**8019282576617**
Made In	**Italy**
Classe di Isolamento	**CL1**

CE
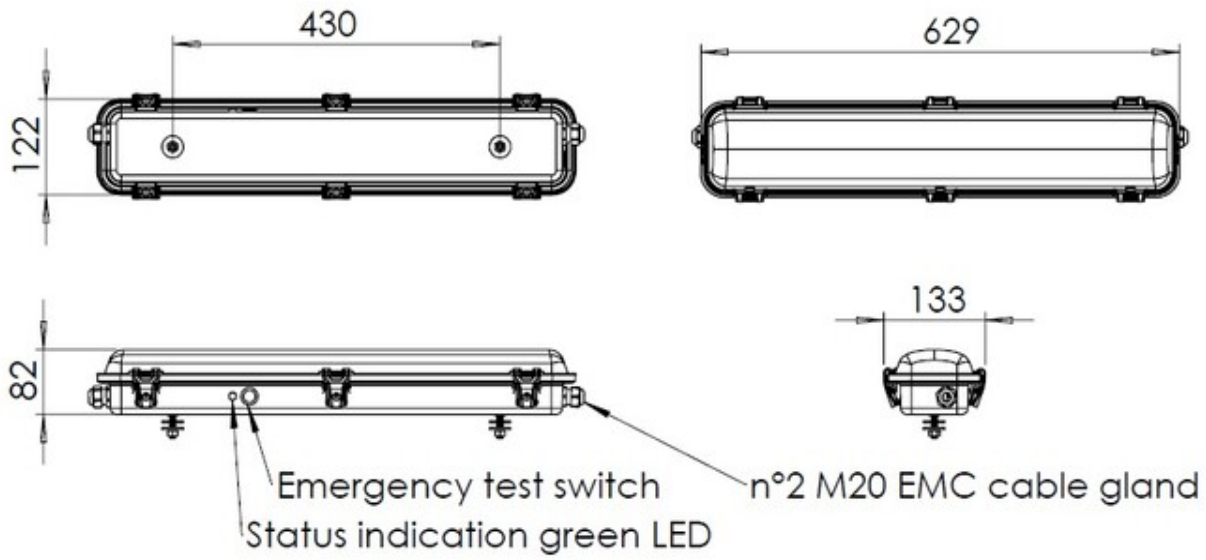
Fabas Luce S.p.a.
Via Luigi Talamoni 75,
20861 BRUGHERIO MB - ITALY
Tel. +39 039 890691
Fax. +39 039 2142208
info@fabasluce.it - www.fabasluce.it