**Fabas Luce S.p.a.**
Via Luigi Talamoni 75,
20861 BRUGHERIO MB - ITALY
Tel. +39 039 890691
Fax. +39 039 2142208
info@fabasluce.it - www.fabasluce.it

## EBLAN NET JUNCTION BOX

# 6923-04-009

| Caratteristiche elettriche | |
|---|---|
| Tensione di Alimentazione | **15V DC** |
| Potenza Totale Assorbita | **1W** |
| Cablaggio Passante | **Si, nella scatola di derivazione** |

| Caratteristiche meccaniche | |
|---|---|
| Materiale struttura | **Alluminio pressofuso esente rame EN AB 44100** |
| Trattamento superficiale | **Verniciatura al poliestere per esterni** |
| Colore struttura | **Grigio RAL 7040** |
| IP | **IP66** |
| IK | **10** |
| Pressacavo e Ø cavi min-max | **n°3 PG M16x1.5 Øcable min 5mm - max 10mm** |
| Temp. ambiente di funzionamento | **-40°C / +85°C** |
| Temp. ambiente di stoccaggio | **-40°C / +85°C** |
| Dimensioni della Lampada | **126x123x81mm - 0,8kg** |

| Varie | |
|---|---|
| Dimensioni della Scatola | **0.8kg** |
| Codice a Barre | **8019282572619** |
| Made In | **Italy** |
| Classe di Isolamento | **CL1** |

CE
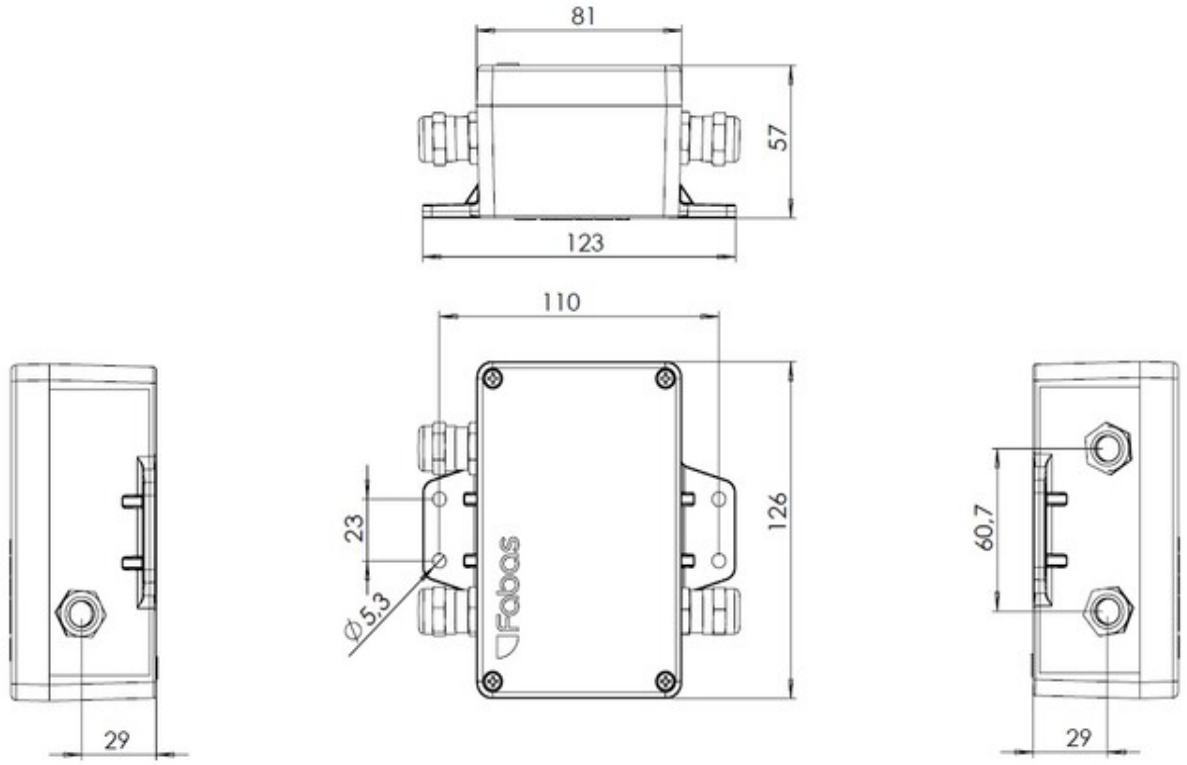
**Fabas Luce S.p.a.**
Via Luigi Talamoni 75,
20861 BRUGHERIO MB - ITALY
Tel. +39 039 890691
Fax. +39 039 2142208
info@fabasluce.it - www.fabasluce.it