Fabas Luce S.p.a.
Via Luigi Talamoni 75,
20861 BRUGHERIO MB - ITALY
Tel. +39 039 890691
Fax. +39 039 2142208
info@fabasluce.it - www.fabasluce.it

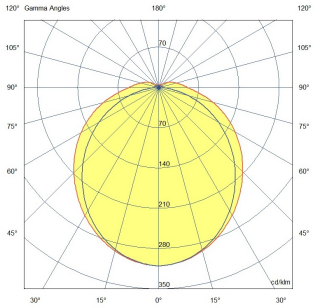

TGL-DAYLIGHT

6869-55-001

Lampada LED luce bianca ad alta potenza, multiuso per aree tecniche interne ed esterne. Corpo bianco RAL 9010

Caratteristiche illuminotecniche	
Caratteristiche LED	**SMD**
Numero di LED	**120**
Flusso Sorgente Luminosa	**5400 lm**
Flusso Apparecchio	**4560 lm**
Efficienza Sorgente Luminosa	**180 lm/W @85°C**
Efficienza Apparecchio	**130 lm/W @85°C**
Temperatura Colore	**White 6500K**
Ottica	**180°**
CRI Tipico	**85**
CRI Minimo	**80**
SDCM	**3 STEP**
Rischio Fotobiologico	**RG0**
Classe Energetica	A↑G C

Caratteristiche elettriche	
Tensione di Alimentazione	**100/240V AC 50/60Hz**
Potenza Totale Assorbita	**35W**
Fattore di Potenza	**> 0,9**
Sistema di Controllo	**On/Off**
Driver	**Incluso**
Tipo di Alimentatore	**Costant Current**
Driver Output	**1750mA**
Driver Input	**100/240V~ 50/60Hz**
Protezione Driver	**Sovratensione di rete 4kV; (L/N - PE) 6kV**
Cablaggio Passante	**Si, nella scatola di derivazione**

Caratteristiche meccaniche	
Materiale struttura	**Alluminio pressofuso esente rame EN AB 44100**
Trattamento superficiale	**Verniciatura al poliestere per esterni**
Colore struttura	**Bianco RAL 9010**
IP	**IP66**
IK	**10**
MIL-S 9001D Grade A- Class I – Type A	**SI**
Diffusore / Schermo di protezione	**Policarbonato opale autoestinguente V0 (UL 94), stabilizzato UV**
Pressacavo e Ø cavi min-max	**N°2 PG M20x1.5, Øext. cable: min 6mm - max 12mm**
Sistema di montaggio	**Con staffe INOX AISI 316L; fissaggio con viti M8**
Categoria di corrosione	**Resistenza alla nebbia salina ASTM B117 >1500 ore**
Temp. ambiente di funzionamento	**-25°C / +55°C**
Temp. ambiente di stoccaggio	**-40°C / +85°C**
Dimensioni della Lampada	**400x100x171mm - 2,80kg**

Varie	
Mantenimento Flusso Luminoso	**L80 100000h**
Durata di Vita del Driver	**110000**
Dimensioni della Scatola	**490x130x190mm - 2.9kg**
Conformità alle norme	**EN60598-1; EN60598-2-1; IEC60092-306; IEC60533; EN62471 + TR62778; EN55015; EN61547-1; EN61000-3-2; EN61000-3-3**
Codice a Barre	**8019282558804**
Made In	**Italy**
Classe di Isolamento	**CL1**

CE
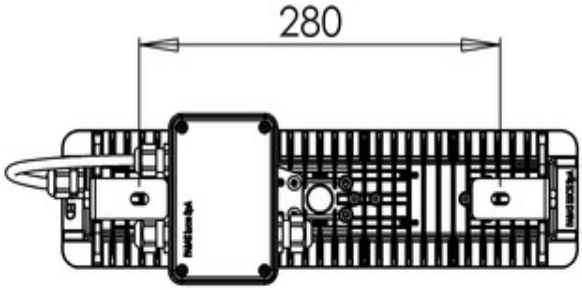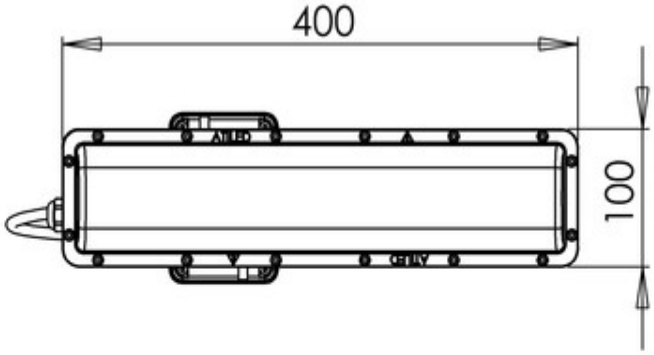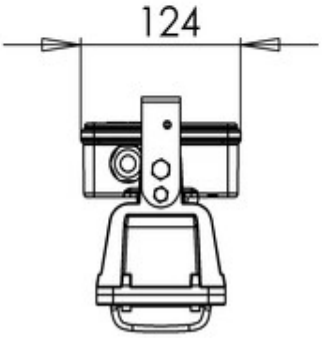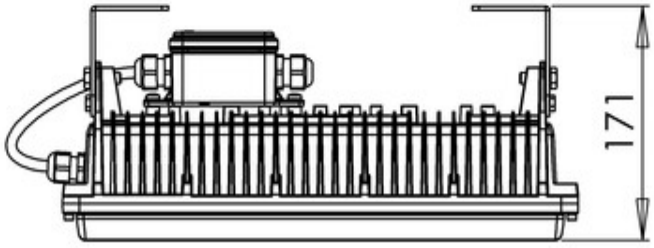
Fabas Luce S.p.a.
Via Luigi Talamoni 75,
20861 BRUGHERIO MB - ITALY
Tel. +39 039 890691
Fax. +39 039 2142208
info@fabasluce.it - www.fabasluce.it