Fabas Luce S.p.a.
Via Luigi Talamoni 75,
20861 BRUGHERIO MB - ITALY
Tel. +39 039 890691
Fax. +39 039 2142208
info@fabasluce.it - www.fabasluce.it

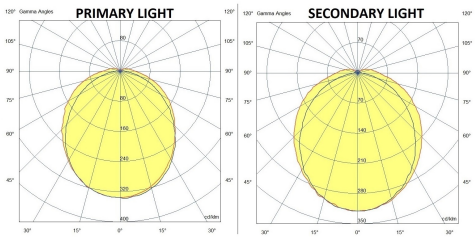

TVE-ST 22+5W NW+RED 7040 SW ON-OFF

6868-94-012

Luce LED bianca e rossa a funzionamento indipendente integrate nello stesso corpo lampada. Selezione colore luce con comando remoto. Interruttore on / off sulla lampada. Corpo grigio RAL 7040

Caratteristiche illuminotecniche		
	Sorgente luminosa 1	**Sorgente luminosa 2**
Caratteristiche LED	**SMD**	**SMD**
Numero di LED	**60**	**36**
Flusso Sorgente Luminosa	**3250 lm**	
Flusso Apparecchio	**2645 lm**	**105 lm**
Efficienza Sorgente Luminosa	**185 lm/W @85°C**	
Efficienza Apparecchio	**120 lm/W @85°C**	**20 lm/W @85°C**
Temperatura Colore	**White 4000K**	**Rosso Lunghezza d'onda Dominante: >619nm <625nm**
Ottica	**180°**	**180°**
CRI Tipico	**85**	
CRI Minimo	**80**	
SDCM	**3 STEP**	
Rischio Fotobiologico	**RG0**	**RG0**
Classe Energetica	A↑G C	

Caratteristiche elettriche		
	Specifica elettrica 1	**Specifica elettrica 2**
Tensione di Alimentazione	**100/240V AC 50/60Hz**	**100/240V AC 50/60Hz**
Potenza Totale Assorbita	**22W**	**5W**
Fattore di Potenza	**> 0,9**	**0,4C**
Sistema di Controllo	**On/Off**	**On/Off**
Driver	**Incluso**	**Incluso**
Tipo di Alimentatore	**Costant Current**	**Costant Voltage**
Driver Output	**1050mA**	**24VDC**
Driver Input	**100-240V~ 50/60Hz**	**100-240V~ 50/60Hz**
Protezione Driver	**Sovratensione di rete 1kV**	**Sovratensione di rete 2Kv**
Cablaggio Passante	**Si, nella scatola di derivazione**	**Si, nella scatola di derivazione**

Caratteristiche meccaniche	
Materiale struttura	**Alluminio pressofuso esente rame EN AB 44100**
Trattamento superficiale	**Verniciatura al poliestere per esterni**
Colore struttura	**Grigio RAL 7040**
IP	**IP66**
IK	**10**
MIL-S 9001D Grade A- Class I – Type A	**SI**
Diffusore / Schermo di protezione	**Policarbonato opale autoestinguente V0 (UL 94), stabilizzato UV**
Pressacavo e Ø cavi min-max	**N°4 PG M20x1.5, Øext. cable: min 6mm - max 12mm**
Sistema di montaggio	**Con staffe INOX AISI 316L; fissaggio con viti M8**
Categoria di corrosione	**Resistenza alla nebbia salina ASTM B117 >1500 ore**
Temp. ambiente di funzionamento	**-25°C / +55°C**
Temp. ambiente di stoccaggio	**-25°C / +85°C**
Dimensioni della Lampada	**400x100x171mm - 2,40kg**

Varie	
Mantenimento Flusso Luminoso	**L80 100000h**
Durata di Vita del Driver	**100000h**
Dimensioni della Scatola	**490x130x190mm - 2.5kg**
Conformità alle norme	**EN 60598-1; EN 60598-2-1; IEC 60092-306; IEC 60533; EN 62471 + TR62778; EN55015; EN 61547-1; EN61000-3-2; EN61000-3-3**
Codice a Barre	**8019282578093**
Made In	**Italy**
Classe di Isolamento	**CL1**

CE
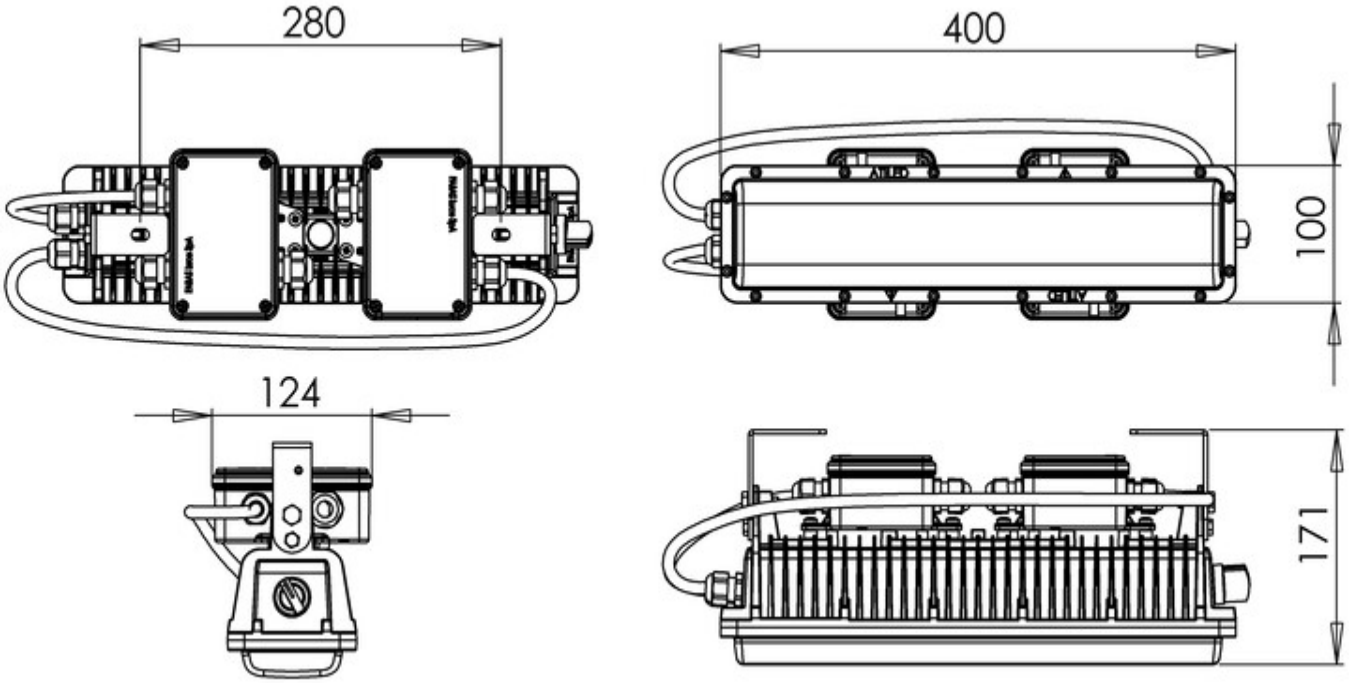
Fabas Luce S.p.a.
Via Luigi Talamoni 75,
20861 BRUGHERIO MB - ITALY
Tel. +39 039 890691
Fax. +39 039 2142208
info@fabasluce.it - www.fabasluce.it