Fabas Luce S.p.a.
Via Luigi Talamoni 75,
20861 BRUGHERIO MB - ITALY
Tel. +39 039 890691
Fax. +39 039 2142208
info@fabasluce.it - www.fabasluce.it

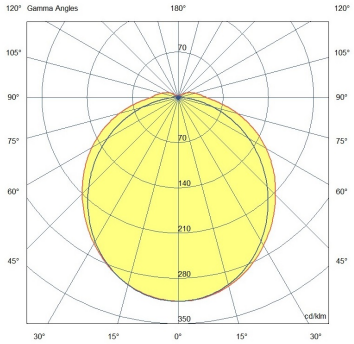

TVE W NVG DALI

6868-54-827

Lampada LED luce BIANCA NVG COMPATIBILE per aree tecniche interne ed esterne - dimmerabile DALI Compliant to "Stage 3 NVD compatible" of “NATO standard MPP-02 - NVG / NVD - Night Vision Goggles / Device”

Caratteristiche illuminotecniche	
Caratteristiche LED	**Power LED**
Numero di LED	**6**
Flusso Apparecchio	**1084 lm**
Efficienza Apparecchio	**99 lm/W @85°C**
Temperatura Colore	**Bianco NVG 5700K**
Ottica	**180°**
CRI Tipico	**72**
CRI Minimo	**70**
SDCM	**3 STEP**
Rischio Fotobiologico	**RG0**
Mantenimento Flusso Luminoso	**L90 B50 150000**

Caratteristiche elettriche	
Tensione di Alimentazione	**100/240V AC 50/60Hz**
Potenza Totale Assorbita	**11W**
Fattore di Potenza	**> 0,9**
Sistema di Controllo	**DALI**
Durata di Vita del Driver	**>50000h**
Driver	**Incluso**
Tipo di Alimentatore	**Costant Voltage & Constant current**
Driver Output	**24V & 500mA**
Driver Input	**100/240V~ 50/60Hz**
Protezione Driver	**Sovratensione di rete 2Kv**
Cablaggio Passante	**Si, nelle due scatole di derivazione**

Caratteristiche meccaniche	
Materiale struttura	**Alluminio pressofuso esente rame EN AB 44100**
Trattamento superficiale	**Verniciatura al poliestere per esterni**
Colore struttura	**Bianco RAL 9010**
IP	**IP66**
IK	**10**
Diffusore / Schermo di protezione	**Policarbonato opale autoestinguente V0 (UL 94), stabilizzato UV**
Pressacavo e Ø cavi min-max	**N°4 PG M20x1.5, Øext. cable: min 6mm - max 12mm**
Sistema di montaggio	**Con staffe INOX AISI 316L; fissaggio con viti M8**
Categoria di corrosione	**Resistenza alla nebbia salina ASTM B117 >1500 ore**
Temp. ambiente di funzionamento	**-25°C / +55°C**
Temp. ambiente di stoccaggio	**-25°C / +85°C**
Dimensioni della Lampada	**400x100x171mm - 2,40kg**

Varie	
Dimensioni della Scatola	**490x130x190mm - 2.5kg**
Conformità alle norme	**EN 60598-1; EN 60598-2-1; IEC 60092-306; IEC 60533; EN 62471 + TR62778; EN55015; EN 61547-1; EN61000-3-2; EN61000-3-3; EN50581;**
Codice a Barre	**8019282537953**
Made In	**Italy**
Classe di Isolamento	
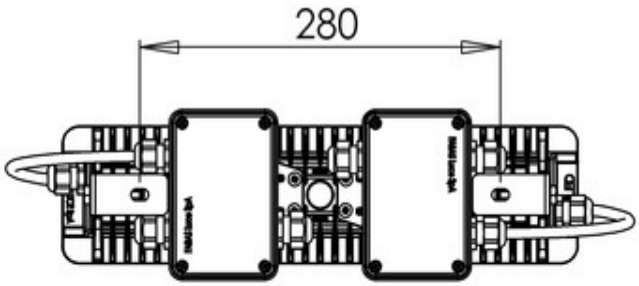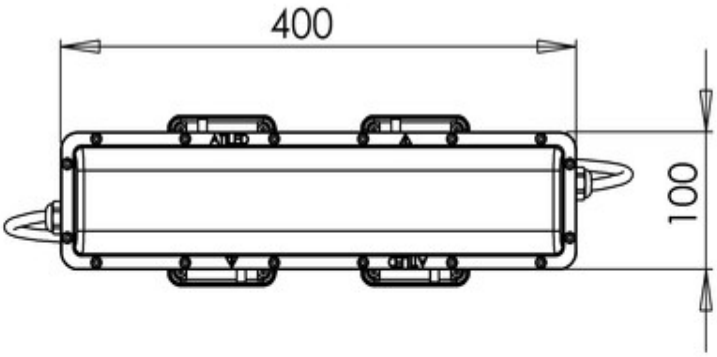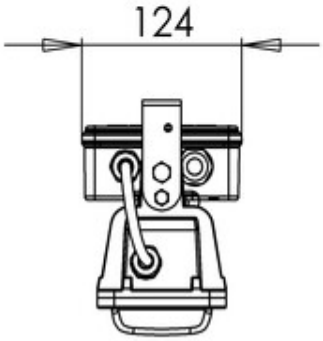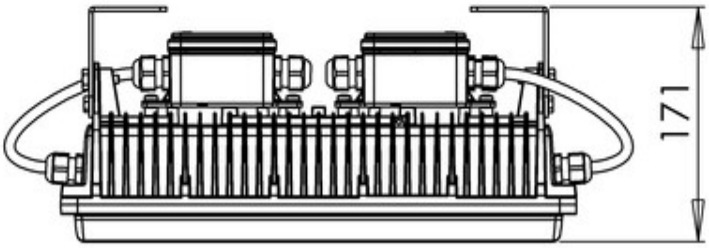
Fabas Luce S.p.a.
Via Luigi Talamoni 75,
20861 BRUGHERIO MB - ITALY
Tel. +39 039 890691
Fax. +39 039 2142208
info@fabasluce.it - www.fabasluce.it