**Fabas Luce S.p.a.**
Via Luigi Talamoni 75,
20861 BRUGHERIO MB - ITALY
Tel. +39 039 890691
Fax. +39 039 2142208
info@fabasluce.it - www.fabasluce.it

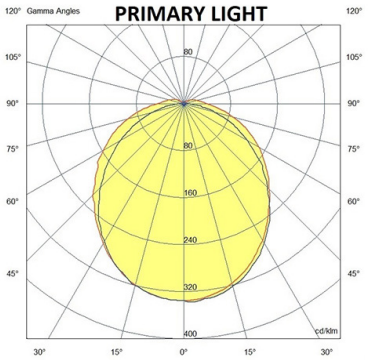


## TVE-ST 22W NW EM 3H IP67

# 6868-54-070

Lampada LED luce bianca con Batterie per emergenza (3ore), multiuso per aree tecniche interne ed esterne. Corpo bianco RAL9010

| Caratteristiche illuminotecniche | |
|---|---|
| Caratteristiche LED | **SMD** |
| Numero di LED | **60** |
| Flusso Sorgente Luminosa | **3100 lm** |
| Flusso Apparecchio | **2520 lm** |
| Efficienza Sorgente Luminosa | **185 lm/W @85°C** |
| Efficienza Apparecchio | **110 lm/W @85°C** |
| Temperatura Colore | **White 4000K** |
| Ottica | **180°** |
| CRI Tipico | **85** |
| CRI Minimo | **80** |
| SDCM | **3 STEP** |
| Rischio Fotobiologico | **RG0** |
| Funzione Emergenza | **YES - 3h autonomy** |
| Flusso Emergenza | **15%** |
| Classe Energetica | A↑G C |

| Caratteristiche elettriche | |
|---|---|
| Tensione di Alimentazione | **220/240V AC 50/60Hz** |
| Potenza Totale Assorbita | **23W** |
| Fattore di Potenza | **> 0,9** |
| Sistema di Controllo | **On/Off** |
| Driver | **Incluso** |
| Tipo di Alimentatore | **Costant Current** |
| Driver Output | **500mA** |
| Driver Input | **198/264V~ 50/60Hz** |
| Protezione Driver | **Sovratensione di rete 1kV; (L/N - PE) 2kV** |
| Cablaggio Passante | **Si, nella scatola di derivazione** |

| Caratteristiche meccaniche | |
|---|---|
| Materiale struttura | **Alluminio pressofuso esente rame EN AB 44100** |
| Trattamento superficiale | **Verniciatura al poliestere per esterni** |
| Colore struttura | **Bianco RAL 9010** |
| IP | **IP67** |
| IK | **10** |
| Diffusore / Schermo di protezione | **Policarbonato opale autoestinguente V0 (UL 94), stabilizzato UV** |
| Pressacavo e Ø cavi min-max | **N°2 PG M20x1.5, Øext. cable: min 6mm - max 12mm** |
| Sistema di montaggio | **Con staffe INOX AISI 316L; fissaggio con viti M8** |
| Categoria di corrosione | **Resistenza alla nebbia salina ASTM B117 >1500 ore** |
| Temp. ambiente di funzionamento | **0°C / +45°C** |
| Temp. ambiente di stoccaggio | **-20°C/+50°C** |
| Dimensioni della Lampada | **400x100x171mm - 3.2kg** |

| Varie | |
|---|---|
| Mantenimento Flusso Luminoso | **L80 100000h** |
| Durata di Vita del Driver | **100000h** |
| Dimensioni della Scatola | **490x130x190mm - 3.5kg** |
| Conformità alle norme | **EN 60598-1; EN 60598-2-22; EN 62471 + IEC TR62778; EN55015; EN 61547-1; EN61000-3-2; EN61000-3-3** |
| Codice a Barre | **8019282577935** |
| Made In | **Italy** |
| Classe di Isolamento | **CL1** |

CE
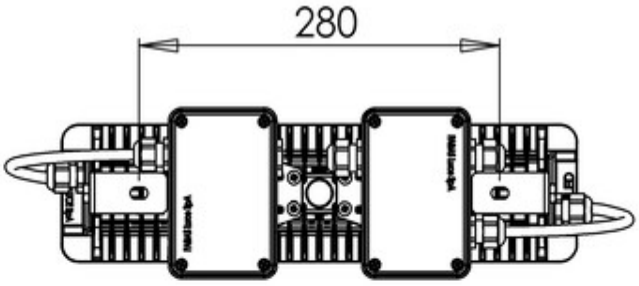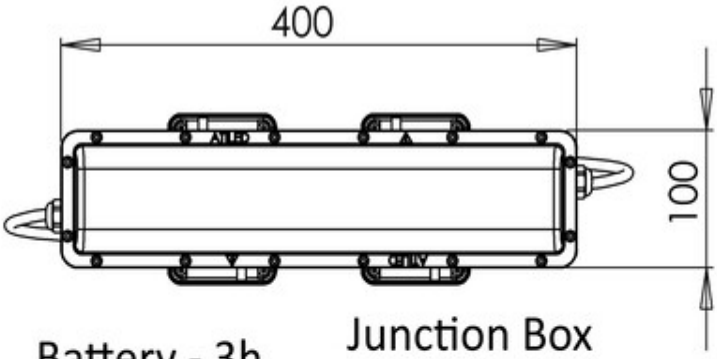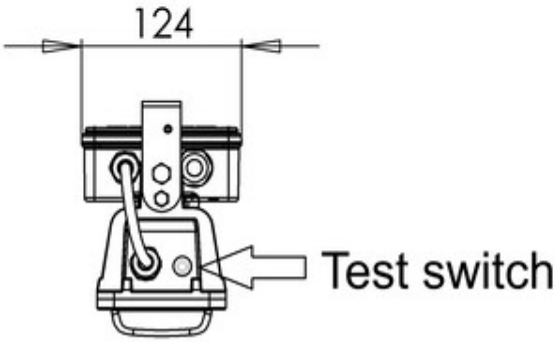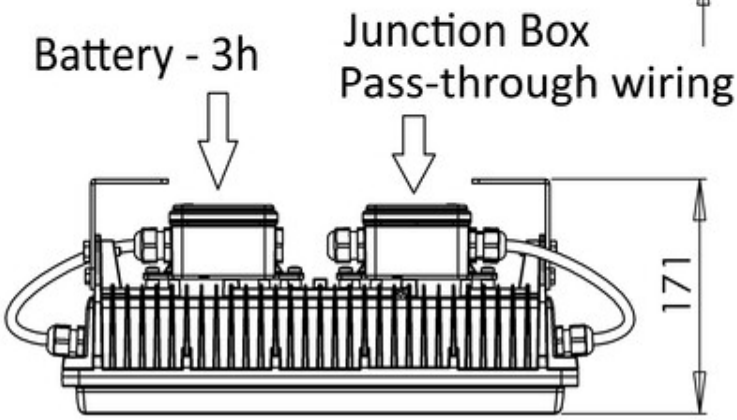
**Fabas Luce S.p.a.**
Via Luigi Talamoni 75,
20861 BRUGHERIO MB - ITALY
Tel. +39 039 890691
Fax. +39 039 2142208
info@fabasluce.it - www.fabasluce.it