Fabas Luce S.p.a.
Via Luigi Talamoni 75,
20861 BRUGHERIO MB - ITALY
Tel. +39 039 890691
Fax. +39 039 2142208
info@fabasluce.it - www.fabasluce.it

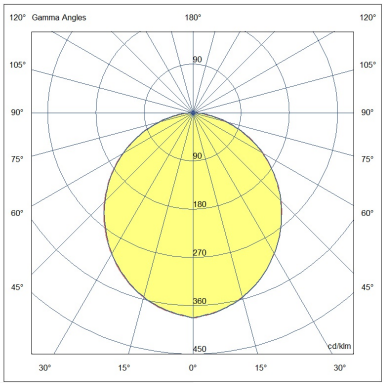

PSAR2 EMB 20W WW

6823-02-554

Plafoniera da incasso con batteria ricaricabile. In caso di black out si attiva automaticamente e mantiene la luce sempre accesa o la accende se fosse spenta. Autonomia di 1 ora. Normale funzionamento con accensione e spegnimento con interruttore presente su linea elettrica. LED spia verde esterno di segnalazione alimentazione e batteria carica, installazione possibile solo separato dal corpo lampada. Vita stimata batteria: 4 anni T amb +5/+45°C; 6 anni T amb +5/+35 °C; 8 anni T amb +5/+25°C

Caratteristiche illuminotecniche	
Caratteristiche LED	**SMD**
Numero di LED	**48**
Flusso Sorgente Luminosa	**2522 lm**
Flusso Apparecchio	**1952 lm**
Efficienza Sorgente Luminosa	**141 lm/W @85°C**
Efficienza Apparecchio	**85 lm/W @85°C**
Temperatura Colore	**White 3000K**
Ottica	**Opale**
CRI Minimo	**80**
SDCM	**3 STEP**
Rischio Fotobiologico	**RG0**
Funzione Emergenza	**YES, 1h - LiFePO4 Battery**
Flusso Emergenza	**454 lm**
Classe Energetica	A↑G E

Caratteristiche elettriche	
Tensione di Alimentazione	**200/240V AC 50/60Hz**
Potenza Totale Assorbita	**23W**
Fattore di Potenza	**> 0,9; 0,65C ricarica**
Sistema di Controllo	**On/Off**
Driver	**Incluso**
Tipo di Alimentatore	**Costant Current**
Driver Output	**500mA (105mA Emergenza)**
Driver Input	**220/240V~ 50/60Hz**
Protezione Driver	**Sovratensione di rete 1kV; (L/N - PE) 2kV**
Cablaggio Passante	**Si, nel box di emergenza esterno**

Caratteristiche meccaniche	
Materiale struttura	**Struttura in alluminio e policarbonato**
Colore struttura	**Bianco RAL 9010**
IP	**IP44 Front side**
Diffusore / Schermo di protezione	**Policarbonato opale**
Sistema di montaggio	**Ad incasso**
Dimensione foro	**180**
Temp. ambiente di funzionamento	**+5°C / +45°C**
Temp. ambiente di stoccaggio	**12 mesi +5°C / +25°C**
Dimensioni della Lampada	**55mm Ø207mm - 1,5kg**

Varie	
Mantenimento Flusso Luminoso	**L80 50000h**
Durata di Vita del Driver	**100000**
Dimensioni della Scatola	**2.5kg**
Conformità alle norme	**EN 60598-1; EN60598-2-2;EN60598-2-22; EN62471 + IEC TR 62778; EN55015; EN61000-3-2; EN61000-3-3; EN 50581;**
Codice a Barre	**8019282559269**
Classe di Isolamento	**CL2**

CE
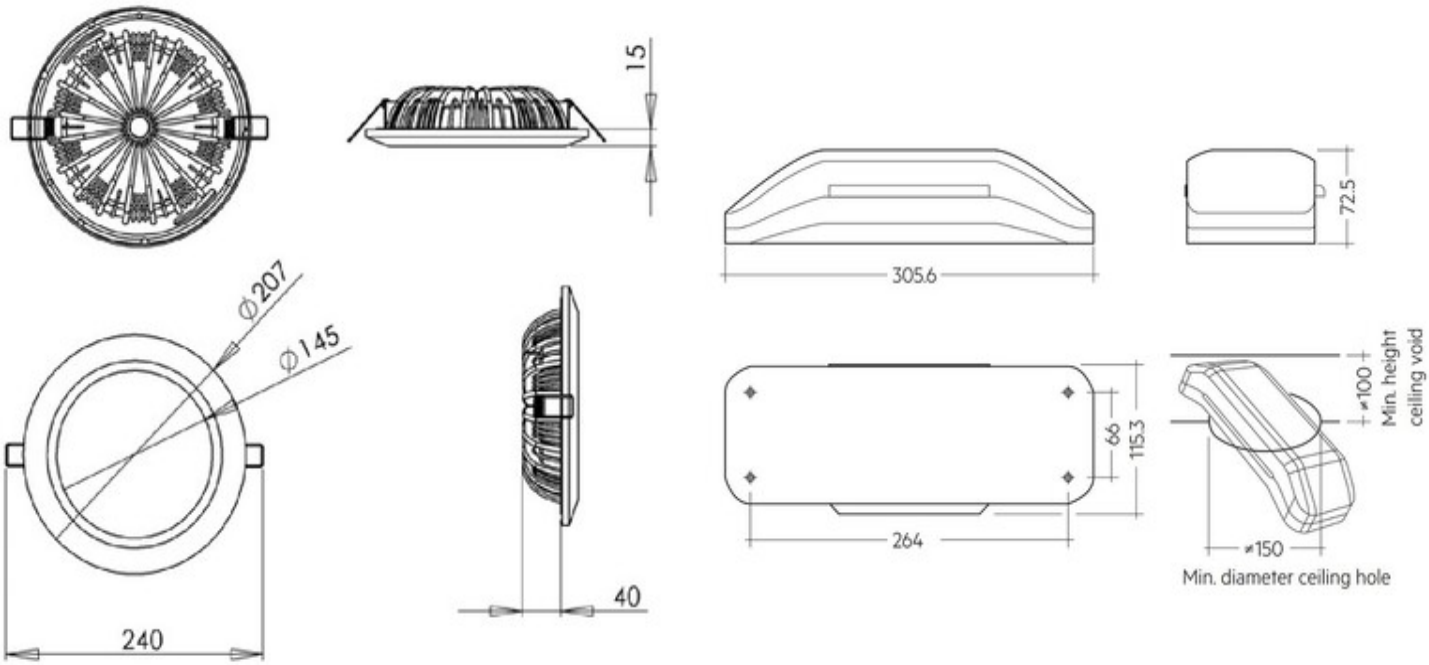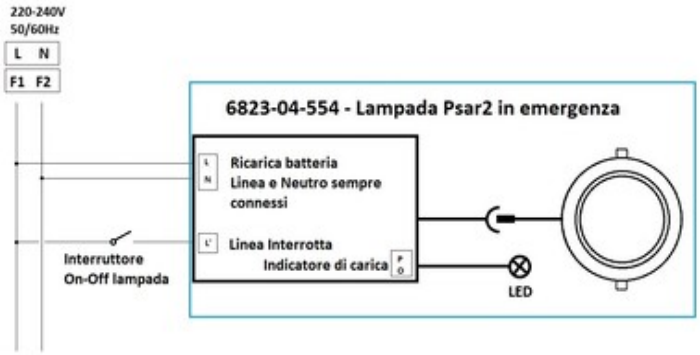
Fabas Luce S.p.a.
Via Luigi Talamoni 75,
20861 BRUGHERIO MB - ITALY
Tel. +39 039 890691
Fax. +39 039 2142208
info@fabasluce.it - www.fabasluce.it