Fabas Luce S.p.a.
Via Luigi Talamoni 75,
20861 BRUGHERIO MB - ITALY
Tel. +39 039 890691
Fax. +39 039 2142208
info@fabasluce.it - www.fabasluce.it

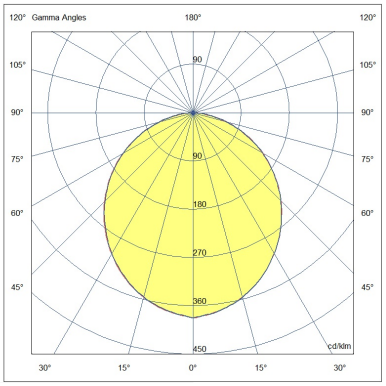

PSAR2 16,5W WW

6823-02-201

Plafoniera da incasso per mense quadrati, alloggi, uffici

Caratteristiche illuminotecniche	
Caratteristiche LED	**SMD**
Numero di LED	**48**
Flusso Sorgente Luminosa	**2030 lm**
Flusso Apparecchio	**1600 lm**
Efficienza Sorgente Luminosa	**141 lm/W @85°C**
Efficienza Apparecchio	**97 lm/W @85°C**
Temperatura Colore	**White 3000K**
Ottica	**Opale**
CRI Minimo	**80**
SDCM	**3 STEP**
Rischio Fotobiologico	**RG0**
Classe Energetica	A↑G E

Caratteristiche elettriche	
Tensione di Alimentazione	**110/127V AC - 220/240V AC 50/60Hz - 176-280V DC**
Potenza Totale Assorbita	**16,5W**
Fattore di Potenza	**> 0,9**
Sistema di Controllo	**On/Off**
Driver	**Incluso**
Tipo di Alimentatore	**Costant Current**
Driver Output	**400mA**
Driver Input	**99-264VAC 50/60Hz 176-280VDC**
Protezione Driver	**Sovratensione di rete 3Kv**

Caratteristiche meccaniche	
Materiale struttura	**Struttura in alluminio e policarbonato**
Colore struttura	**Bianco RAL 9010**
IP	**IP44 Front side**
Sistema di montaggio	**Ad incasso**
Dimensione foro	**205**
Cavo	**Cm.35 - H05RN-F 2x1 (for power supply); 1.0m H05RN-F 2x0.75 (driver-lamp)**
Temp. ambiente di funzionamento	**-20°C / +45°C**
Temp. ambiente di stoccaggio	**-20°C / +60°C**
Dimensioni della Lampada	**55mm Ø320mm - 1,3kg**

Varie	
Mantenimento Flusso Luminoso	**L80 50000h**
Durata di Vita del Driver	**80000**
Dimensioni della Scatola	
Conformità alle norme	**EN 60598-1; EN60598-2-2; EN62471 + IEC TR 62778; EN55015; EN61000-3-2; EN61000-3-3; EN 50581;**
Codice a Barre	**8019282575368**
Classe di Isolamento	**CL2**

CE
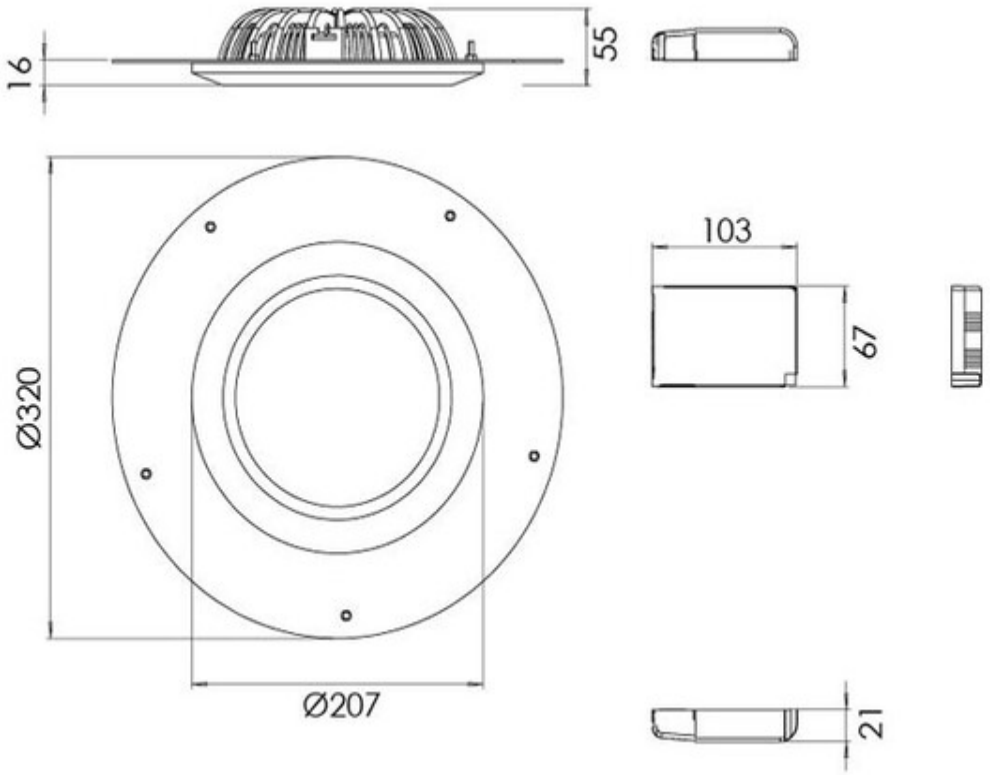
Fabas Luce S.p.a.
Via Luigi Talamoni 75,
20861 BRUGHERIO MB - ITALY
Tel. +39 039 890691
Fax. +39 039 2142208
info@fabasluce.it - www.fabasluce.it