Fabas Luce S.p.a.
Via Luigi Talamoni 75,
20861 BRUGHERIO MB - ITALY
Tel. +39 039 890691
Fax. +39 039 2142208
info@fabasluce.it - www.fabasluce.it

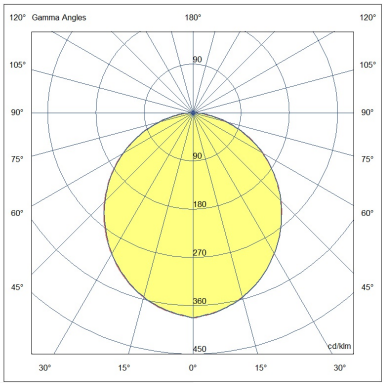

PSAR2 INCASSO WW 12W D.20 ON/OFF

6823-02-003

Plafoniera da incasso per mense quadrati, alloggi, uffici

Caratteristiche illuminotecniche	
Caratteristiche LED	**SMD**
Numero di LED	**48**
Flusso Sorgente Luminosa	**1512 lm**
Flusso Apparecchio	**1171 lm**
Efficienza Sorgente Luminosa	**141 lm/W @85°C**
Efficienza Apparecchio	**98 lm/W @85°C**
Temperatura Colore	**White 3000K**
Ottica	**Opale**
CRI Minimo	**80**
SDCM	**3 STEP**
Rischio Fotobiologico	**RG0**
Classe Energetica	**E**

Caratteristiche elettriche	
Tensione di Alimentazione	**220/240V 0-50/60Hz**
Potenza Totale Assorbita	**12W**
Fattore di Potenza	**> 0,9**
Sistema di Controllo	**On/Off**
Driver	**Incluso**
Tipo di Alimentatore	**Costant Current**
Driver Output	**300mA**
Driver Input	**220/240V 0-50/60Hz**
Protezione Driver	**Sovratensione di rete 1kV; (L/N - PE) 2kV**

Caratteristiche meccaniche	
Materiale struttura	**Struttura in alluminio e policarbonato**
Colore struttura	**Bianco RAL 9010**
IP	**IP44 Front side**
Sistema di montaggio	**Ad incasso**
Dimensione foro	**180**
Cavo	**Cm.35 - H05RN-F 2x1**
Temp. ambiente di funzionamento	**-20°C / +45°C**
Temp. ambiente di stoccaggio	**-20°C / +60°C**
Dimensioni della Lampada	**55mm Ø207mm - 0,7kg**

Varie	
Mantenimento Flusso Luminoso	**L80 50000h**
Durata di Vita del Driver	**100000**
Dimensioni della Scatola	**300x80x210mm - 1kg**
Conformità alle norme	**EN 60598-1; EN60598-2-2; EN62471 + IEC TR 62778; EN55015; EN61000-3-2; EN61000-3-3; EN 50581;**
Codice a Barre	**8019282574996**
Classe di Isolamento	**CL2**

CE
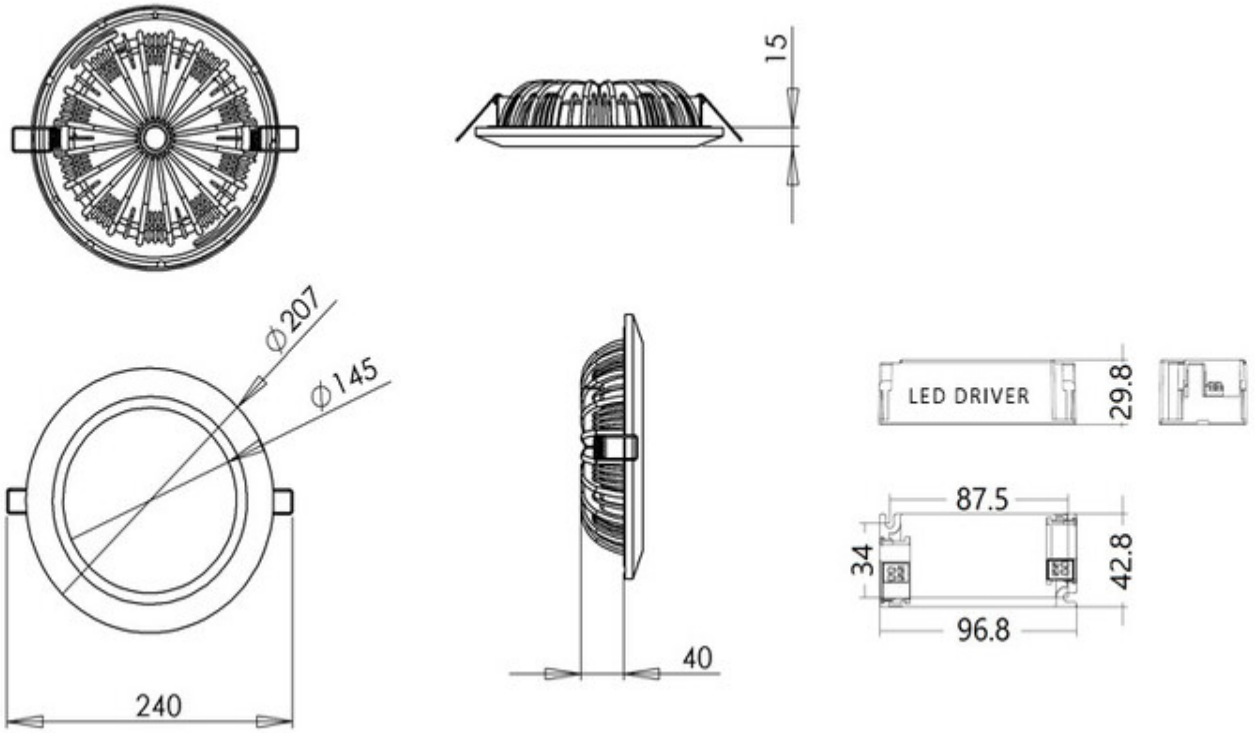
Fabas Luce S.p.a.
Via Luigi Talamoni 75,
20861 BRUGHERIO MB - ITALY
Tel. +39 039 890691
Fax. +39 039 2142208
info@fabasluce.it - www.fabasluce.it