Fabas Luce S.p.a.
Via Luigi Talamoni 75,
20861 BRUGHERIO MB - ITALY
Tel. +39 039 890691
Fax. +39 039 2142208
info@fabasluce.it - www.fabasluce.it

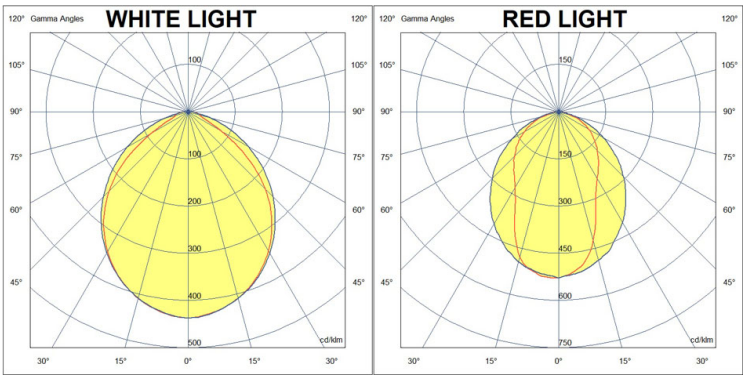

PEX CR

6807-94-002

Armatura EX antideflagrante luce LED bianca + ROSSA con 4 fori filettati 1/2" NPT per pressacavi EX (non inclusi) Installazione: Zona 1/2 (Gas) - Zona 21/22 (polveri) Classificazione GRUPPO II - Categoria 2G/2D II 2 G Ex db IIB+H2 T5 Gb - II 2 D Ex tb IIIC T100°C Db

Caratteristiche illuminotecniche		
	Sorgente luminosa 1	**Sorgente luminosa 2**
Caratteristiche LED	**SMD**	**SMD**
Numero di LED	**60**	**36**
Flusso Sorgente Luminosa	**3000 lm**	
Flusso Apparecchio	**2040 lm**	**52 lm**
Efficienza Sorgente Luminosa	**155 lm/W @85°C**	
Efficienza Apparecchio	**89 lm/W @85°C**	**11 lm/W @85°C**
Temperatura Colore	**White 4000K**	**Rosso Lunghezza d'onda Dominante: >619nm <625nm**
Ottica	**120°**	**120°**
CRI Minimo	**80**	
Rischio Fotobiologico	**RG0**	**RG0**
Classe Energetica	A↑G D	

Caratteristiche elettriche		
	Specifica elettrica 1	**Specifica elettrica 2**
Tensione di Alimentazione	**100/240V AC 50/60Hz**	**100/240V AC 50/60Hz**
Potenza Totale Assorbita	**23W**	**5W**
Fattore di Potenza	**> 0,9**	**0,4C**
Sistema di Controllo	**On/Off**	**On/Off**
Driver	**Incluso**	**Incluso**
Tipo di Alimentatore	**Costant Current**	**Costant Voltage**
Driver Output	**1050mA**	**24VDC**
Driver Input	**100-240V~ 50/60Hz**	**100/240V~ 50/60Hz**
Protezione Driver	**Sovratensione di rete 4kV; (L/N - PE) 6kV**	**Sovratensione di rete 2Kv**
Cablaggio Passante	**Si, nel corpo lampada**	**Si, nel corpo lampada**

Caratteristiche meccaniche	
Materiale struttura	**Alluminio esente rame per uso marino**
Trattamento superficiale	**Polvere epossidica per esterno**
Colore struttura	**Grigio RAL 7040**
IP	**IP66**
Diffusore / Schermo di protezione	**Vetro borosilicato resistente alle alte temperature**
Sistema di montaggio	**Con staffe in alluminio verniciate; fissaggio con 4 viti M10**
Temp. ambiente di funzionamento	**-30°C / +55°C**
Temp. ambiente di stoccaggio	**-30°C / +85°C**
Dimensioni della Lampada	**198x136x380mm - 8,6kg**

Varie	
Mantenimento Flusso Luminoso	**L90 B50 >60000**
Durata di Vita del Driver	**110000h**
Dimensioni della Scatola	**9.2kg**
Conformità alle norme	**EN 60598-1; EN 60598-2-1; IEC 60092-306; IEC 60533; EN 62471 + TR62778; EN 60079-0; EN60079-1; EN60079-7; EN60079-28; EN60079-31**
Codice a Barre	**8019282103493**
Made In	**Italy**
Classe di Isolamento	**CL1**

CE
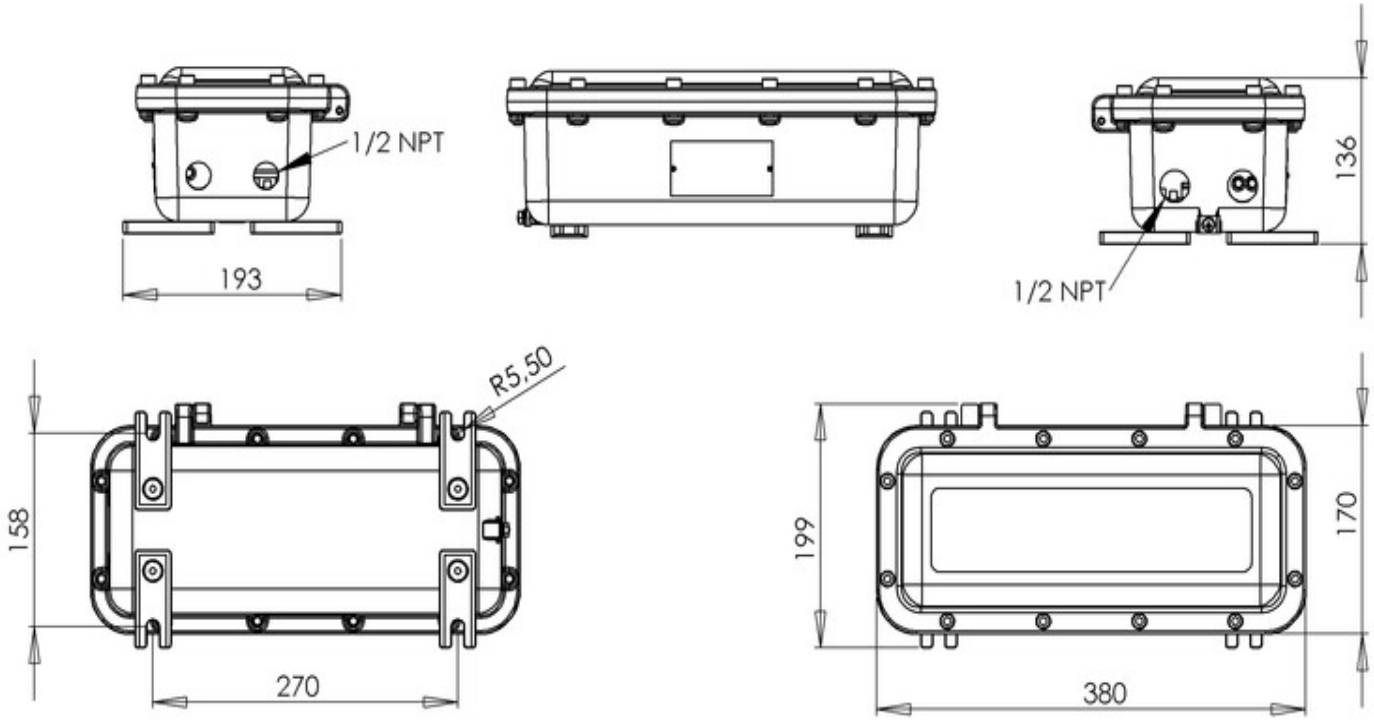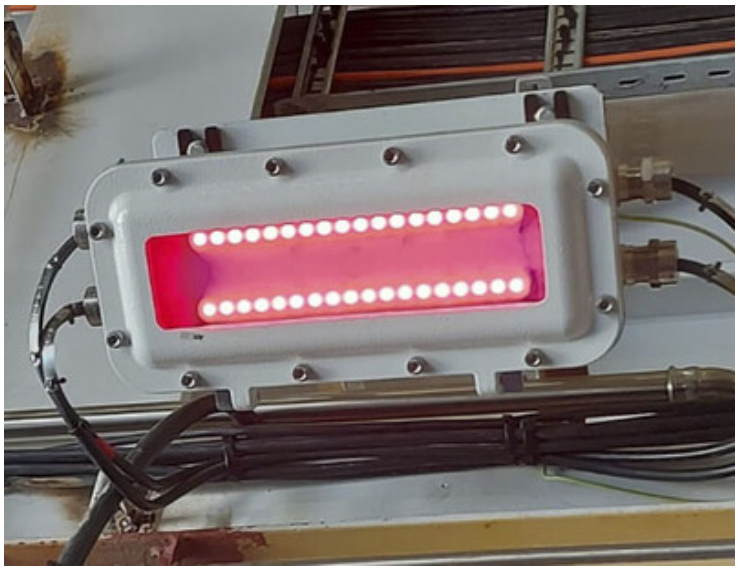
Fabas Luce S.p.a.
Via Luigi Talamoni 75,
20861 BRUGHERIO MB - ITALY
Tel. +39 039 890691
Fax. +39 039 2142208
info@fabasluce.it - www.fabasluce.it