Fabas Luce S.p.a.
Via Luigi Talamoni 75,
20861 BRUGHERIO MB - ITALY
Tel. +39 039 890691
Fax. +39 039 2142208
info@fabasluce.it - www.fabasluce.it

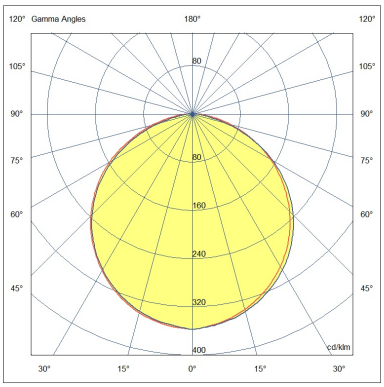

LSH

6744-02-002

Lampada LED tubolare orientabile, diametro 25 mm - IP65 Completa di penzolo collegamento elettrico ed alimentatore esterno. Staffe fissaggio escluse.

Caratteristiche illuminotecniche	
Caratteristiche LED	**SMD**
Numero di LED	**28**
Flusso Sorgente Luminosa	**1370 lm**
Flusso Apparecchio	**970 lm**
Efficienza Sorgente Luminosa	**137 lm/W @85°C**
Efficienza Apparecchio	**97 lm/W @85°C**
Temperatura Colore	**White 3000K**
Ottica	**180°**
CRI Tipico	**85**
CRI Minimo	**80**
SDCM	**3 STEP**
Rischio Fotobiologico	**RG0**
Classe Energetica	A↑G E

Caratteristiche elettriche	
Tensione di Alimentazione	**24V DC**
Potenza Totale Assorbita	**10W**
Sistema di Controllo	**On/Off**
Driver	**Incluso**
Tipo di Alimentatore	**Costant Voltage**
Driver Output	**24V DC**
Driver Input	**220/240V~ 50/60Hz**
Protezione Driver	**Sovratensione di rete 1kV; (L/N - PE) 2kV**
Cablaggio Passante	**No**

Caratteristiche meccaniche	
Materiale struttura	**Struttura in alluminio e policarbonato**
IP	**IP65**
Diffusore / Schermo di protezione	**Policarbonato trasparente autoestinguente**
Sistema di montaggio	**Con supporti non inclusi (vedi articoli: 6404-50-019, 020 o 021)**
Cavo	**1,5m, H05RN-F 2x0,75**
Temp. ambiente di funzionamento	**-25°C / +45°C**
Temp. ambiente di stoccaggio	**-20°C / +60°C**
Dimensioni della Lampada	**439mm Ø25mm - 0,44kg**

Varie	
Mantenimento Flusso Luminoso	**L70 B50 80.000**
Durata di Vita del Driver	**50000**
Dimensioni della Scatola	**0.6kg**
Conformità alle norme	**EN 60598-1; EN60598-2-1; EN62471 + IEC TR 62778; EN55015; EN61547; EN 50581**
Codice a Barre	**8019282537199**
Made In	**Italy**
Classe di Isolamento	**CL3**

CE
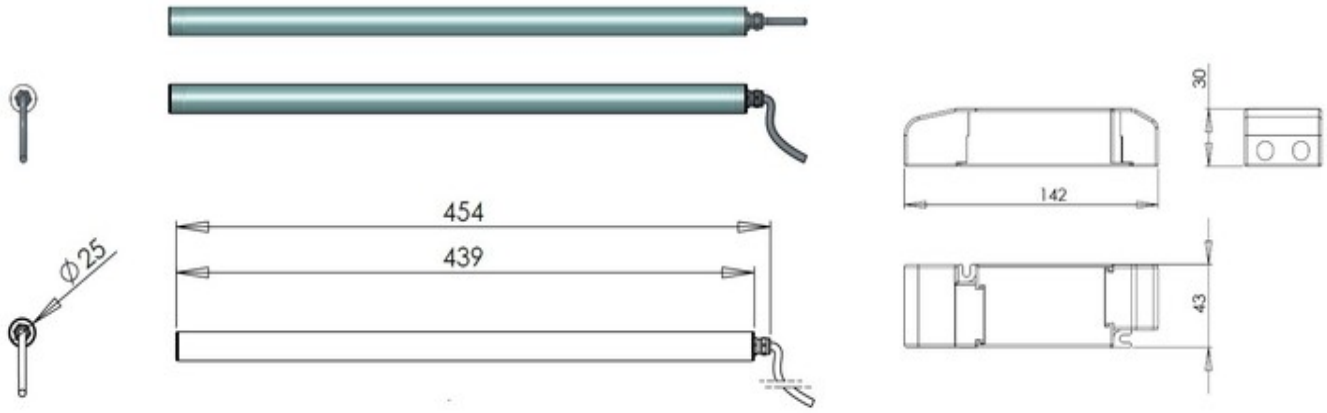
Fabas Luce S.p.a.
Via Luigi Talamoni 75,
20861 BRUGHERIO MB - ITALY
Tel. +39 039 890691
Fax. +39 039 2142208
info@fabasluce.it - www.fabasluce.it