Fabas Luce S.p.a.
Via Luigi Talamoni 75,
20861 BRUGHERIO MB - ITALY
Tel. +39 039 890691
Fax. +39 039 2142208
info@fabasluce.it - www.fabasluce.it

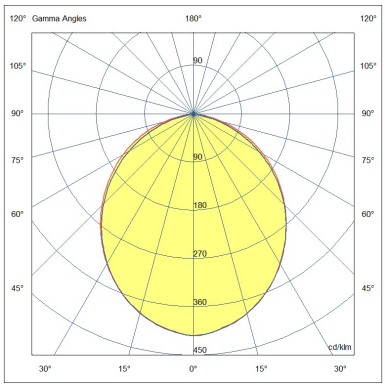

FIX DALI 10W WW

6597-12-956

Caratteristiche illuminotecniche	
Caratteristiche LED	**COB**
Numero di LED	**1**
Flusso Sorgente Luminosa	**950 lm**
Flusso Apparecchio	**780 lm**
Efficienza Sorgente Luminosa	**105 lm/W @85°C**
Efficienza Apparecchio	**74 lm/W @85°C**
Temperatura Colore	**White 3000K**
Ottica	**Opale**
CRI Minimo	**80**
SDCM	**3 STEP**
Rischio Fotobiologico	**RG0**
Classe Energetica	A↑G F

Caratteristiche elettriche	
Tensione di Alimentazione	**110/127V AC - 220/240V AC 50/60Hz**
Potenza Totale Assorbita	**10W**
Fattore di Potenza	**> 0,9**
Sistema di Controllo	**DALI**
Driver	**Incluso**
Tipo di Alimentatore	**Costant Current**
Driver Output	**250mA**
Driver Input	**110-127V AC/ 220-240V AC 50/60Hz**
Protezione Driver	**Sovratensione di rete 1kV; (L/N - PE) 2kV**

Caratteristiche meccaniche	
Materiale struttura	**Struttura in alluminio**
Colore struttura	**Bianco RAL 9003**
IP	**IP65 Front side**
Diffusore / Schermo di protezione	**Acrilico opale**
Sistema di montaggio	**Ad incasso**
Dimensione foro	**82**
Cavo	**Cm.35 - H05RN-F 2x1**
Temp. ambiente di funzionamento	**-25°C / +45°C**
Temp. ambiente di stoccaggio	**-25°C / +60°C**
Dimensioni della Lampada	**58mm Ø90mm - 0,2kg**

Varie	
Mantenimento Flusso Luminoso	**L90 B50 >54000**
Durata di Vita del Driver	**>50000h**
Dimensioni della Scatola	**110x75x120mm - 0.3kg**
Conformità alle norme	**EN 60598-1; EN 60598-2-2; EN 62471 + IEC TR 62778; EN 55015; EN 61547; EN 61000-3-2; EN 61000-3-3; EN IEC 63000;**
Codice a Barre	**8019282562061**
Classe di Isolamento	**CL2**

CE
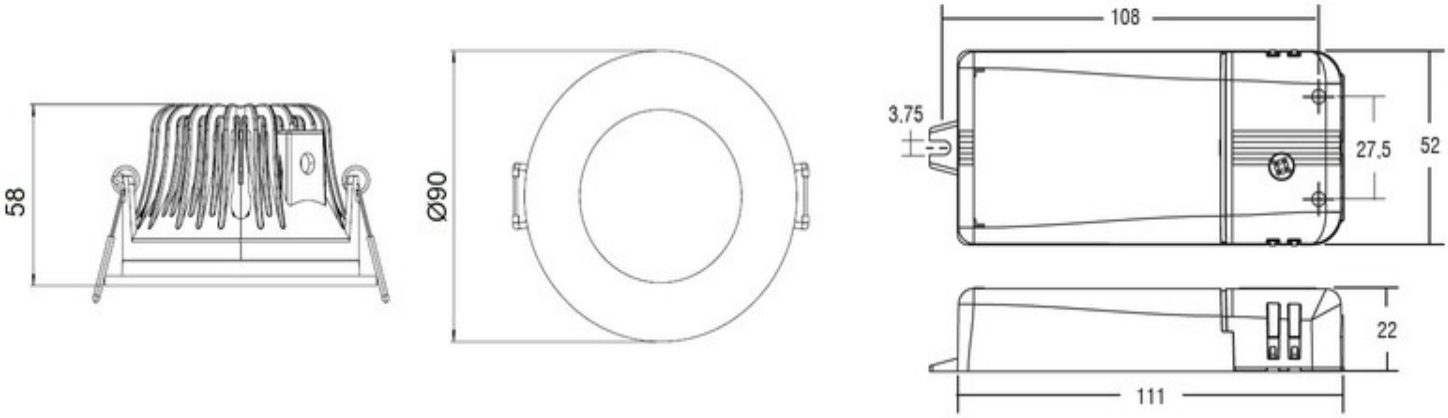
Fabas Luce S.p.a.
Via Luigi Talamoni 75,
20861 BRUGHERIO MB - ITALY
Tel. +39 039 890691
Fax. +39 039 2142208
info@fabasluce.it - www.fabasluce.it